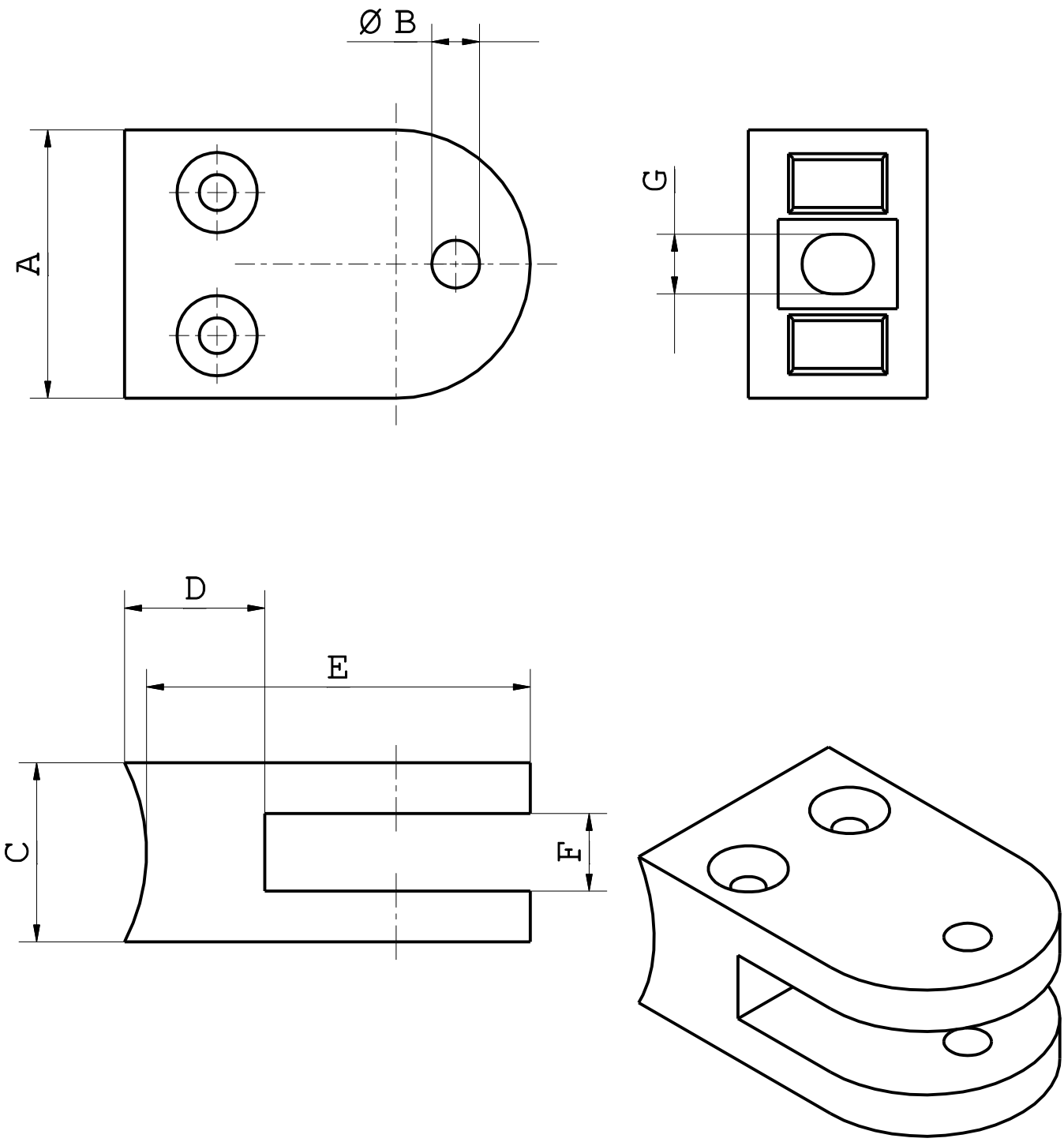

Format/ SIZE	A 4		

COSCH
EDELSTAHLTECHNIK

Benennung/ TITLE

Modell-25-2D-Cosch Edelstahltechnik

0 10 20 30 40 50 60 70 80 90 100

DIMENSIONS ARE IN MILLIMETERS